Ditec
ENTREMATIC

Schnelllauftore

DE

www.ditecentrematic.com

Schnelllauftore Ditec:
Ein reichhaltiges Angebot für jeden B

Schnelllaufrolltore mit durchgehendem Behang und Selbstreparaturfunktion

Ditec Sector Reset S. 10

Ditec Smart Reset S. 12

Schnelllaufrolltore

Ditec Sector Plus S. 14

Ditec Smart Plus S. 16

edarf

Schnellfalttore

Ditec Traffic C S. 18

Ditec Traffic CM S. 20

Ditec Energy S. 22

Pendeltüren und Streifenvorhänge

Ditec Flap S. 24

Ditec Strip S. 25

Ditec

FIZIENT SICHER

Die **flexiblen Ditec-Schnelllauftore für die Industrie lassen sich einfach an unterschiedlichste** Gegebenheiten anpassen und garantieren bei vollständiger Wahrung der normativen Anforderungen Funktionalität, Sicherheit und Effizienz.

Sie bieten einen einfachen und schnellen Zugang und optimieren den Personen-, Waren- und Produktverkehr.
Die hohen Öffnungsgeschwindigkeiten mit minimaler Öffnungszeit reduzieren die Durchgangs-/Durchfahrtszeiten, verbessern den Produktionsfluss und sorgen für die Verringerung von Wärmeverlusten.

Die flexiblen Ditec-Tore können sowohl bei internen Durchgängen zwischen zwei Industriebereichen als auch bei Durchgängen/Durchfahrten nach außen eingesetzt werden. Sie optimieren die Logistik, sorgen für die Wärmedämmung, beseitigen Luftströme und Dispersionen und reduzieren die Lärmbelastung und Staubablagerungen.

Dank der hohen Öffnungs- und Schließgeschwindigkeit sowie der geringen Abmessungen eignen sich die Tore optimal für Bereiche mit intensivem Personen-, Stapler- und Fahrzeugverkehr.

Ein effizientes Warenmanagement spart Zeit und Kosten, reduziert die Umweltbelastung und optimiert die Auslieferzeiten an die Kunden.

Die Behänge aus transparentem PVC oder Polyester werden in einer breiten Farbpalette angeboten. Dank der Lösung mit transparentem Behang kann die Sicherheit am Arbeitsplatz erhöht werden, da ein einfacher und schneller Durchgang möglich ist. Durch die zahlreichen verfügbaren Farben wiederum können die Tore auf die Firmenfarben abgestimmt werden.

Technische Eigenschaften

Modular
Der modulare Aufbau der flexiblen Behänge (falt- oder rollbar) repräsentiert eine wichtige Besonderheit der Ditec-Tore und ermöglicht den schnellen und einfachen Ersatz der beschädigten Sektionen.

Flexibel
Auf Anfrage kann der Motor mit dem System INVERTER*motion* für die Regelung von Geschwindigkeit, Beschleunigung und Abbremsung ausgerüstet werden, was hohe Leistungen garantiert.
Die Geschwindigkeitsregelung ist kinderleicht.

Selbstreparaturfunktion
In tätigkeitsintensiven Bereichen montierte Industrietore werden manchmal von Fahrzeugen beschädigt und müssen zur Reparatur außer Betrieb genommen werden 01.
Die Ditec-Rolltore Sector Reset und Smart Reset sind jedoch mit einer Selbstreparaturfunktion 02 ausgestattet, die die automatische Wiederherstellung des Tors direkt nach dem Zusammenstoß 03 ermöglicht.

01

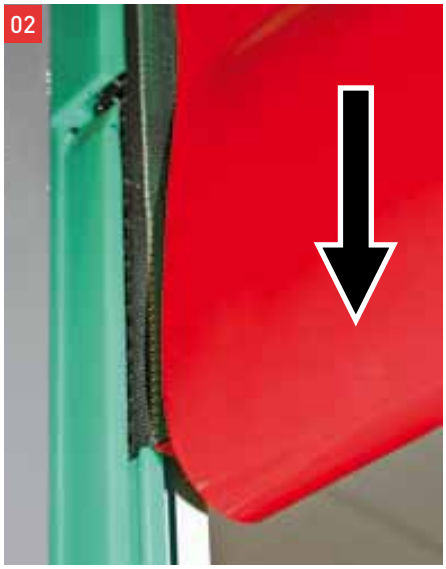
02

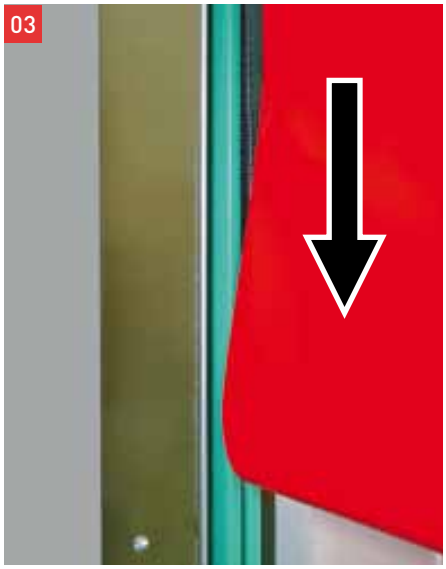
03

Verstellbar für eine lange Lebensdauer und mehr Wirtschaftlichkeit
Durch den raschen, geräuscharmen Lauf der Schnelllauftore von Ditec mit Frequenzwandler-Steuerung können die Unternehmenstätigkeiten optimiert und die Wärmeverluste und Luftzüge am Arbeitsplatz reduziert werden.
Darüber hinaus werden dank Start und verlangsamter Abbremsung Überlastungen der Gesamtmechanik vermieden und eine längere Lebensdauer des Tors in den verschiedenen Anwendungsbereichen gewährleistet.

Siebdruck möglich
Für das Tor Sector Reset von Ditec ist zudem die Möglichkeit der Gestaltung der vollständigen Fläche oder einer Teilfläche mit Aufdrucken im Siebdruckverfahren 04 und mit Digitaldruck vorgesehen, um spezifische Bedürfnisse besonderer Gewerbebereiche zu befriedigen.

04

Transparent

Die Sichtfenster in großer Ausführung, die bei vielen Tormodellen verfügbar sind, gewährleisten absolute Durchsichtigkeit und besseren Durchgang von natürlichem Licht, wodurch helle und dank des Blickkontakts schon von der Ferne sicherere Arbeitsplätze geschaffen werden können.

Technische Eigenschaften

Sicher

Die flexiblen Ditec-Tore garantieren ein unvergleichlich hohes Sicherheitsniveau. Zu verdanken ist dies zwei exklusiven Vorrichtungen, die das Beschädigungsrisiko durch Kollisionen mit dem Behang reduzieren: das elektronische System SLE (Safety Linear Encoder) und die Sicherheitslichtgitter.

Die elektronische Vorrichtung SLE (Safety Linear Encoder 05), Patent angemeldet, kehrt die Bewegungsrichtung des Tors um, wenn ein Hindernis dessen Schließung verhindert.

Da der Behang in der Säule befestigt ist, ist dieser frei von Kabeln und Stromanschlüssen.

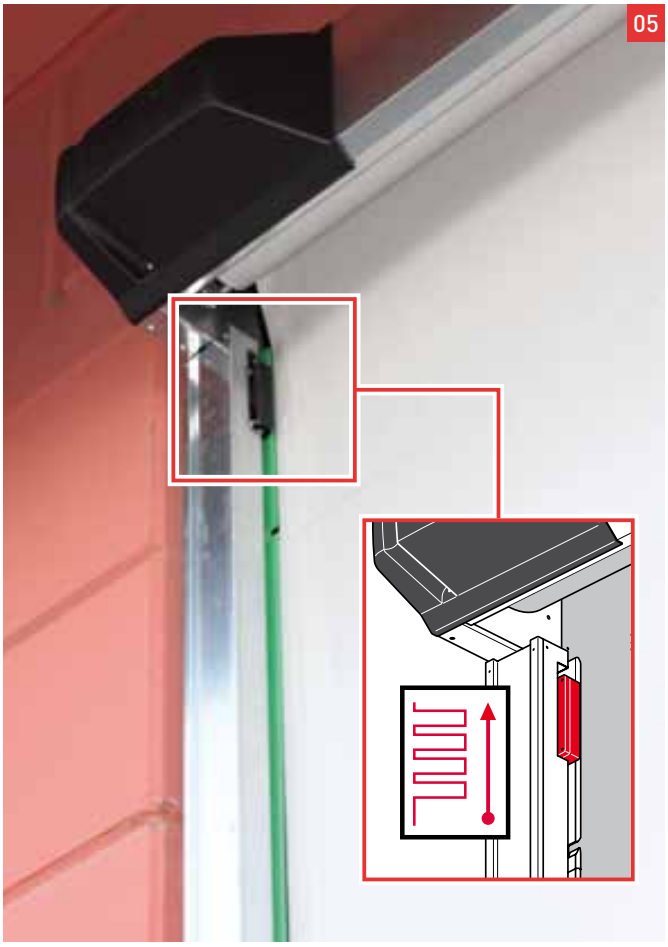

Sicher ohne Berührung

Die **Sicherheitslichtgitter** 06 bestehen aus einem IR-Strahlenbündel und erfassen auch minimale Hindernisse im Schließbereich des Tors.

Wenn mindestens ein Strahl unterbrochen wird, wird das System aktiviert und die Steuerungselektronik löst die Umkehrbewegung des Behangs aus.

Die einzelnen Lichtbündel werden beim Schließen des Tors voreilend nacheinander abgeschaltet.

Diese moderne, an den vertikalen 07 Führungen montierte Lösung schützt das Tor auf der ganzen Höhe und sorgt für die berührungslose Erfassung von Personen, Fahrzeugen und Gegenständen im Durchgangs-/Durchfahrtsbereich.

Die Abbildung wurde absichtlich bearbeitet, um die Produktanwendung zu zeigen

Ditec Sector Reset

Tor mit Selbstreparaturfunktion und Gegengewichten für den sicheren schnellen Zugang
Konzipiert für die sehr intensive Nutzung

Robust und zuverlässig für eine äußerst intensive Nutzung

Ditec Sector Reset verfügt über eine robuste, kompakte, eigenstabile Tragekonstruktion sowie einen frontseitigen Motor mit schwarzer ABS-Schutzabdeckung mit exklusivem Design – leicht und schnell zugänglich für die problemlose Inspektion der Komponenten.
Der Motor ist mit einer Entriegelung für die halbautomatische Notöffnung (optional) ausgestattet und kann mit dem APS-System vollautomatisch eingerichtet werden.

Hohes Sicherheitsniveau

Ditec Sector Reset zeichnet sich durch eine Reihe hochwertiger Sicherheitseinrichtungen aus wie das Ausgleichssystem, die Vorrichtung SLE (Safety Linear Encoder, Patent angemeldet) und die Sicherheitslichtgitter.
Das Ausgleichssystem mit veränderbaren Gegengewichten mit robusten Zugriemen garantiert einen hohen Betriebs- sowie zuverlässige und sichere Funktionsstandards und verlängert die Lebensdauer des Tors.
Die exklusive elektronische Vorrichtung SLE (Safety Linear Encoder, Patent angemeldet) überwacht die Schließbewegung des Behangs und löst den Reversierbefehl bei Behinderung der korrekten Schließbewegung aus.

Die Sicherheitslichtgitter schützen den Schließbereich des Behangs bis zu einer Höhe von 2,5 m und machen die Installation weiterer Lichtschranken oder unterer Sicherheitsleisten überflüssig.

Flexible Behänge mit Selbstreparaturfunktion mit optimalen Abdichtungsleistungen

Der Behang gleitet in Seitenbändern und garantiert einen hohen statischen Widerstand gegen Luftstrom und Windlast (bis 120 km/h). Die Behänge stehen in zahlreichen Farben zur Verfügung und können mit Standardsichtfenstern aus transparentem PVC und optional mit individuell gestaltbaren großen Sichtfenstern ausgestattet werden, um umfassenden Betriebs- und Sicherheitsanforderungen gerecht zu werden.
Möglich ist zudem die Gestaltung der vollständigen Fläche oder einer Teilfläche mit Aufdrucken im Siebdruckverfahren und mit Digitaldruck, um spezifische Bedürfnisse besonderer Gewerbebereiche zu befriedigen.

Gute Gründe, um sich für Ditec Sector Reset zu entscheiden	Selbstreparatur-funktion	Eignet sich für Bereiche mit hohem Verkehr	Robuster Aufbau, sichere und zuverlässige Leistungen	Schneller Durchgang	Hoher Widerstand gegen Windlast, ohne Abstriche bei der Sicherheit

Abmessungen

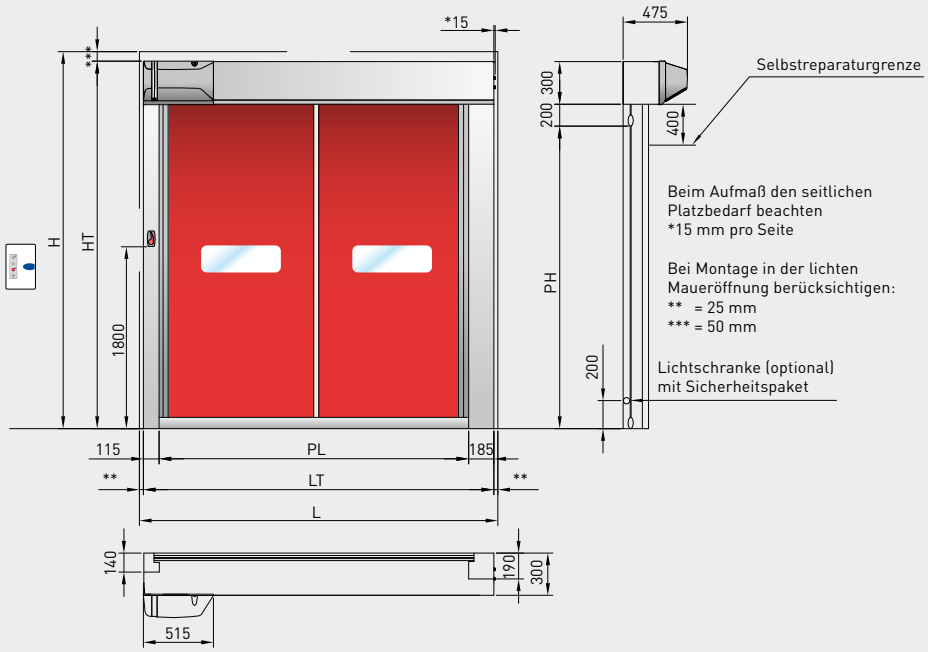

Torabmessungen

	Min	Max
PL	900	6000
PH	1700	5000

Legende

L = Breite Maueröffnung — *LT = Gesamtbreite Tor* — *PL = lichte Durchfahrtsbreite*

H = Höhe Maueröffnung — *HT = Gesamthöhe Tor* — *PH = lichte Durchfahrtshöhe*

Eigenschaften flexibler Behang (max. Abmessungen)

Durchgehender Behang

SICHTFENSTER STANDARDAUSFÜHRUNG (980 x H 300)

Fenster-position	bis PH
8	5000
7	4500
6	4000
5	3500
4	3000
3	2500
2	2000
1	1500
	1000

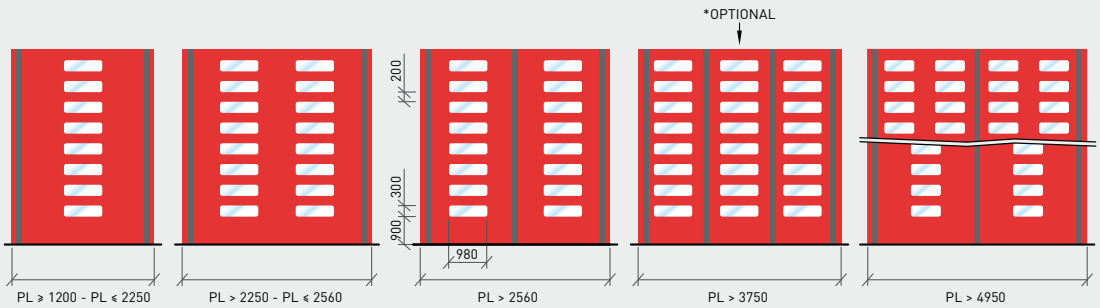

* optional verfügbar nur bei 1 oder 3 Sichtfenstern und PL > 3750

SICHTFENSTER IN GROSSER AUSFÜHRUNG (920 x H 1600), Einbau möglich im Durchfahrtsbereich (PH), siehe Preisliste

Hinweis: Bei PH < 2000 bleibt ein Teil der Sichtfenster aufgewickelt

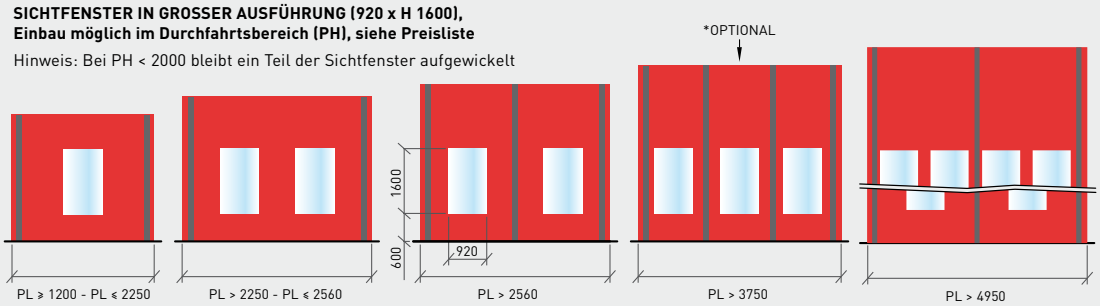

Ditec Smart Reset

Mit Selbstreparaturfunktion, sicher und leistungsstark
Einfach, zuverlässig, kompakt

Maximale Funktionalität durch das spezielle Selbstreparatursystem

Ditec Smart Reset bietet etwas Einzigartiges: das spezielle, innovative Selbstreparatursystem.
Eine einfache, automatische Öffnungs- und Schließbewegung genügt, um den Behang wieder einzusetzen, sollte dieser versehentlich aus den Führungen herausgetreten sein: Nach dem Kontakt mit einem Gegenstand wird das Tor bei der ersten Öffnungsbewegung zurückgesetzt.

Einfach, zuverlässig, kompakt

Das Rolltor Ditec Sector Reset verfügt über eine robuste, kompakte Tragekonstruktion, einen Aufsteckmotor, der für die problemlose Inspektion leicht und schnell zugänglich ist, sowie sorgfältig konzipierte und umfangreich geprüfte Komponenten. Diese grundlegenden Eigenschaften machen aus diesem Tor eine optisch ansprechende, sichere, zuverlässige und praktische Lösung, die einfach und schnell zu montieren ist.

Höchstes Sicherheitsniveau

Das Tor kann mit dem System INVERTER*motion* sowie mit der exklusiven elektronischen Vorrichtung SLE ausgestattet werden. Möglich ist zudem die manuelle Öffnung mittels einer Notvorrichtung, die auf Sichthöhe mithilfe einer Kurbel betätigt werden kann.

Optimale Abdichtungsleistungen des Behangs, verfügbar in zahlreichen Ausführungen

Der flexible Behang ist mit Sichtfenster in der Standard- oder großen Ausführung aus transparentem PVC aus reißfestem Polyester in den Farben Blau, Grau und Rot lieferbar, Isolierung in den Farben Blau und Grau oder Lebensmittelweiß mit FDA-Zertifizierung (Food and Drugs Administration) und in Übereinstimmung mit den EU-Richtlinien für die Lebensmittelindustrie.
Die zahlreichen angebotenen Lösungen werden unterschiedlichen betrieblichen und normativen Anforderungen spezifischer Einsatzbereiche gerecht, garantieren eine gute Sichtbarkeit und verbessern die Sicherheit während des Durchgangs/der Durchfahrt.

Gute Gründe, um sich für Ditec Smart Reset zu entscheiden	Selbstreparatur-funktion	Eignet sich für Bereiche mit hohem Verkehr	Eignet sich für die Montage bei beengten Platzverhältnissen	Schnelle Reaktionszeiten	Hoher Widerstand gegen Windlast, ohne Abstriche bei der Sicherheit

Abmessungen

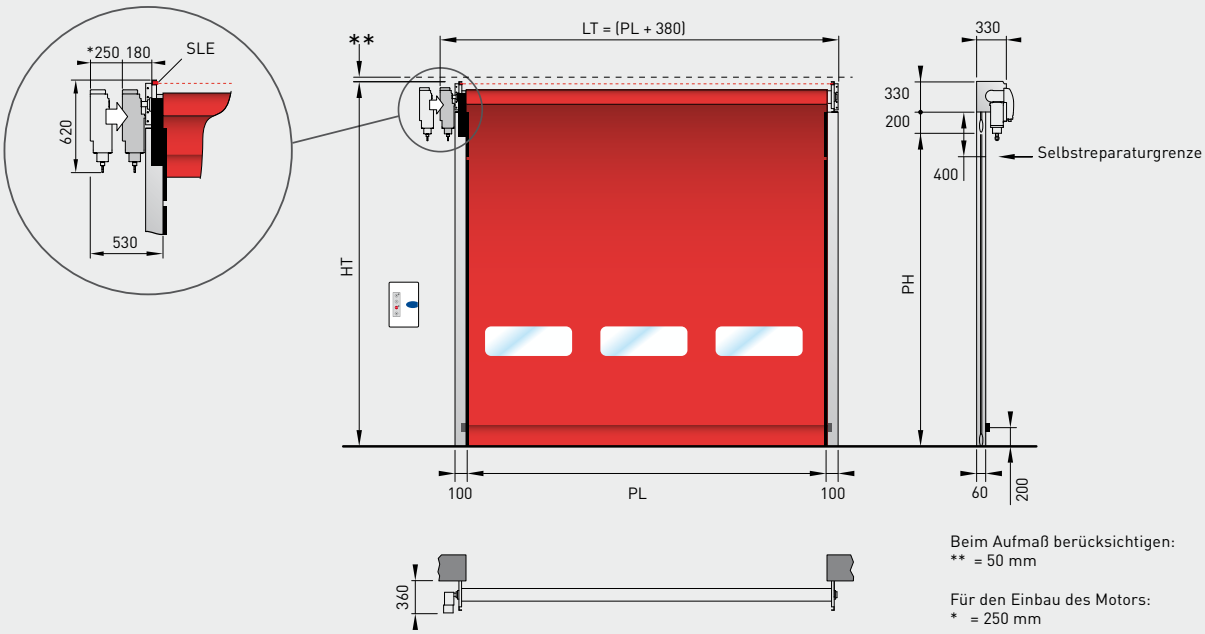

Beim Aufmaß berücksichtigen:
** = 50 mm

Für den Einbau des Motors:
* = 250 mm

Torabmessungen

	Min	Max
PL	900	4500
PH	1000	4600

Legende

LT = Gesamtbreite Tor
HT = Gesamthöhe Tor
PL = lichte Durchfahrtsbreite
PH = lichte Durchfahrtshöhe

Eigenschaften flexibler Behang (max. Abmessungen)

Durchgehender Behang

SICHTFENSTER STANDARDAUSFÜHRUNG (980 x H 300)

Fenster-position	bis PH
8	4600
7	4500
6	4000
5	3500
4	3000
3	2500
2	2000
1	1500
	1000

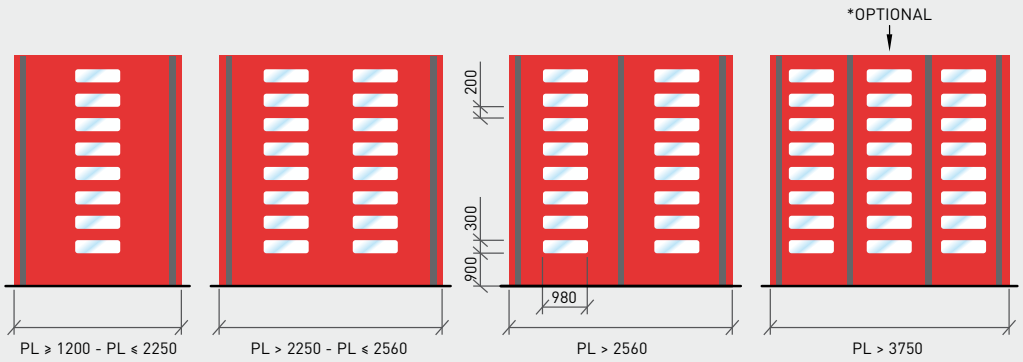

* optional verfügbar nur bei 1 oder 3 Sichtfenstern und PL > 3750

SICHTFENSTER IN GROSSER AUSFÜHRUNG (920 x H 1600), Einbau möglich im Durchfahrtsbereich (PH), siehe Preisliste

Hinweis: Bei PH < 2000 bleibt ein Teil der Sichtfenster aufgewickelt

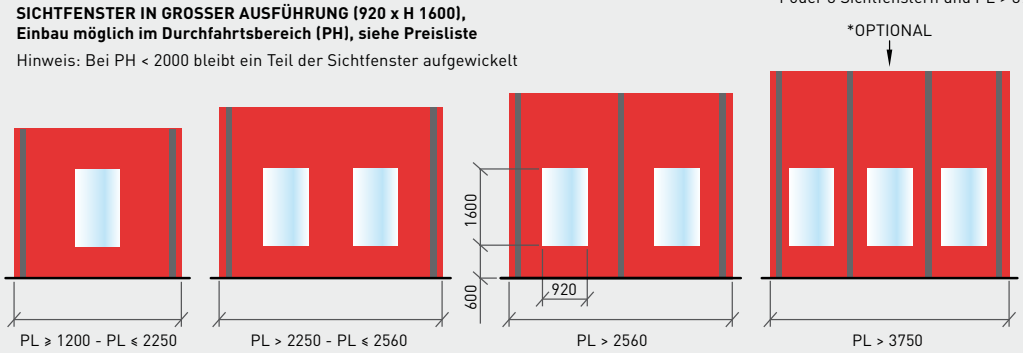

Ditec Sector Plus

Gegengewichtssystem für hohe, sichere und zuverlässige Leistungen
Mit integriertem Antrieb für die perfekte optische Gestaltung

Sicher und zuverlässig dank des Systems mit veränderbaren Gegengewichten

Dieses Hightech-Produkt ist mit einem integrierten Motor ausgestattet, der mit Minimallast arbeitet, was Energie spart und die Lebensdauer des Tors verlängert. Das Tor verfügt über ein Ausgleichssystem mit veränderbaren Gegengewichten mit robusten Zuggurten, das hohe Betriebs- sowie zuverlässige und sichere Funktionsstandards garantiert und gleichzeitig die Lebensdauer des Tors verlängert.

Differenzierte Geschwindigkeitsregelungen für bessere Effizienz

Das robuste, zuverlässige und sichere Automatiktor ist optimal für Bereiche, in denen der Waren- oder Personenverkehr schnell vonstattengeht, sowohl in gebäudeinternen Durchgangsbereichen als auch in Ein-/Ausgangsbereichen.
Das System INVERTER*motion* bietet die differenzierte Regelung von Geschwindigkeit, Beschleunigung und Abbremsung und garantiert hohe Leistungen und Sicherheit.
Das robuste, zuverlässige Produkt lässt sich problemlos allen Industrie- und Gewerbeumgebungen anpassen, in denen die Zugangs-/Zufahrtsgeschwindigkeit ausschlaggebend ist: Supermärkte, Kfz-Händler, Lager, Logistikzentren und Produktionsstätten.

Sichere und optisch ansprechend gestaltete flexible Behänge

Der flexible Behang des Tors Ditec Sector ist in zahlreichen Standard- oder Sonderfarben (auf Anfrage) erhältlich und kann eventuell mit einem mittigen transparenten Bereich kombiniert werden, der den unterschiedlichsten Einsatzbedürfnissen gerecht wird, höhere Sichtbarkeit garantiert und die Sicherheit beim Durchgang/bei der Durchfahrt durch das Tor erhöht.

Mit integriertem Antrieb für die perfekte optische Gestaltung

Der integrierte Motor arbeitet mit Minimallast, was Energie spart und die Lebensdauer des Antriebs verlängert. Dank der verdeckten Einbaulage können auch optische Probleme gelöst werden, ohne den Durchgangs-/Durchfahrtsbereich zu verkleinern.

Gute Gründe, um sich für Ditec Sector Plus zu entscheiden	Hohe, sichere und zuverlässige Leistungen	Eignet sich für die äußerst intensive Nutzung	Optisch ansprechend gestaltete flexible Behänge

Abmessungen

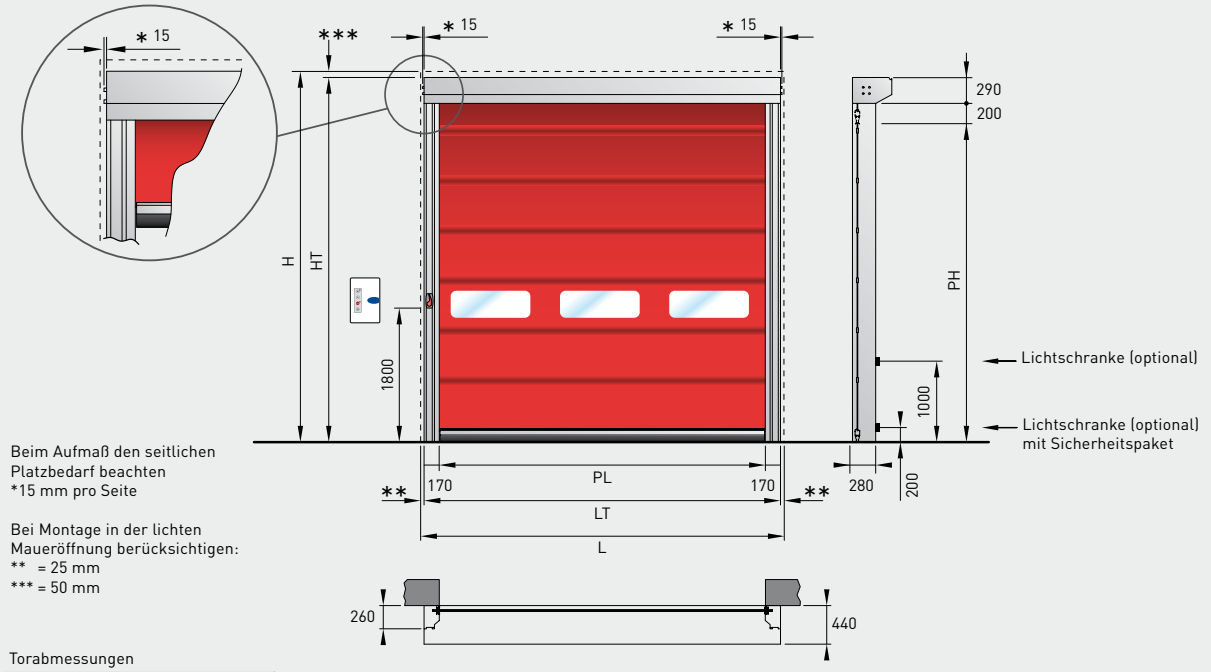

Beim Aufmaß den seitlichen Platzbedarf beachten
*15 mm pro Seite

Bei Montage in der lichten Maueröffnung berücksichtigen:
** = 25 mm
*** = 50 mm

Torabmessungen

	Min	Max
PL	900	6000
PH	1700	6000

Legende

L = Breite Maueröffnung
H = Höhe Maueröffnung
LT = Gesamtbreite Tor
HT = Gesamthöhe Tor
PL = lichte Durchfahrtsbreite
PH = lichte Durchfahrtshöhe

Eigenschaften flexibler Behang (max. Abmessungen)

Durchgehender Behang

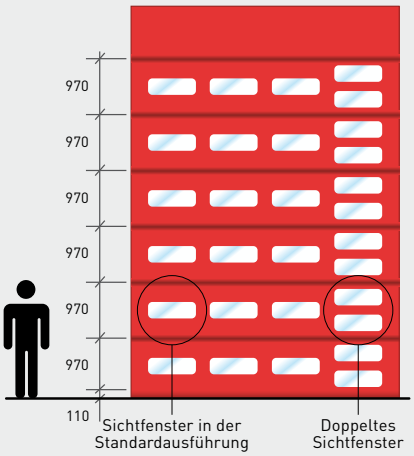

Fenster-position	PH max
7	6000
6	5710
5	4740
4	3770
3	2800
2	1830
1	

Zahl der Sichtfenster pro Sektion	PL			
	≤2250	≤3750	≤5000	≤6000
einfach oder doppelt	1	2	3	4

Hinweis 1: Nur die letzte Sektion oben kann unabhängig von der Zahl der Sektionen und der PH des Behangs nicht mit Fenstern ausgestattet werden

Hinweis 2: Bei PL < 1100 ist keine Sichtfensteranbringung möglich

Modularbehang

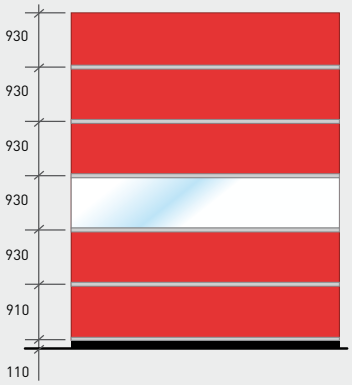

Position Sektionen	PH max
6	5000
5	4100
4	3200
3	2300
2	
1	

Maximale Zahl der optionalen Sektionen aus transparentem PVC (Position der Sektionen nach Wahl, siehe Schema)

PH ≤ 5000	max 6 PL ≤ 5000

Ditec Smart Plus

Rationell, für den sicheren schnellen Zugang
Einfache, kompakte Gestaltung

Einfach und kompakt für den schnellen Zugang

Das Schnelllauftor Ditec Smart zeichnet sich durch seine rationelle, kompakte und modulare Gestaltung aus: Diese Eigenschaften erleichtern die Montage und ermöglichen den problemlosen Zugriff auf alle Komponenten.
Die robuste und schlichte Tragekonstruktion, der Antrieb, die sorgfältig konzipierten und geprüften Original-Ditec-Bauteile sowie der modulare Aufbau der Behänge machen aus Smart ein sicheres, in optischer Hinsicht auf das Notwendigste beschränktes, einfach und schnell zu montierendes, praktisch zu wartendes, zu inspizierendes und zu prüfendes Tor.
Der extrem geringe Platzbedarf macht die Installation auch bei beengten Einbausituationen möglich.

Maximale Rationalität, ohne auf eine optisch ansprechende Gestaltung zu verzichten

Die Schnelllauftore Ditec Smart sind nicht nur praktisch, sondern auch optisch äußerst ansprechend.
Erhältlich sind Ausführungen mit durchgehendem oder modularem Behang, wobei die verschiedenen verfügbaren Farben mit der mittigen transparenten Sektion kombiniert werden können.

Aufsteckmotor mit Drehzahloptionen

Der Aufsteckmotor garantiert maximale Leistungen und Prüfbarkeit. Der Antrieb wird zudem mit manueller Notentriegelung geliefert.

In der Standardversion wird der Motor an der linken Außenseite montiert. Um unterschiedlichen Einsatzanforderungen gerecht zu werden, kann jedoch optional auch die Rechtsmontage gewählt werden.
Auf Anfrage kann der Motor mit dem System INVERTER*motion* ausgerüstet werden, das hohe Leistungen und Sicherheit garantiert.
Die im System integrierten Soft-Start und Soft-Stopp-Funktionen reduzieren die Beanspruchung der mechanischen Teile und erhöhen die Zuverlässigkeit und Lebensdauer des Tors.

Gute Gründe, um sich für Ditec Smart Plus zu entscheiden	Einfach und kompakt für den schnellen Zugang	Mittelintensive Nutzung	Eignet sich für die Montage bei beengten Platzverhältnissen	Optisch ansprechend gestaltet

Abmessungen

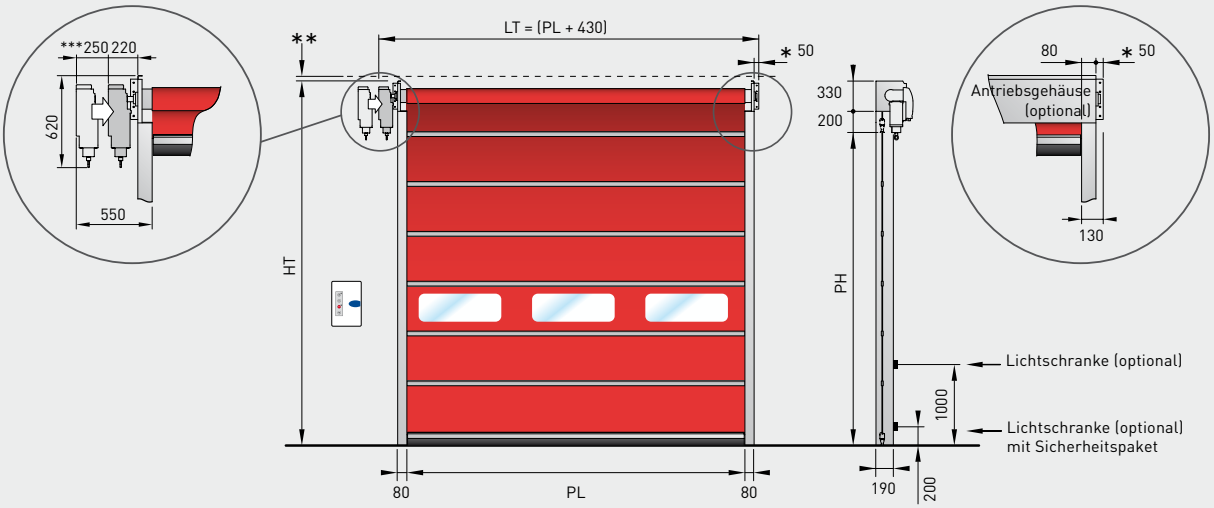

Beim Aufmaß berücksichtigen:
* = 50 mm
** = 50 mm

Für den Einbau des Motors:
*** = 250 mm

Torabmessungen

	Min	Max
PL	900	6000
PH	1700	6000

Legende
LT = Gesamtbreite Tor
HT = Gesamthöhe Tor
PL = lichte Durchfahrtsbreite
PH = lichte Durchfahrtshöhe

Eigenschaften flexibler Behang (max. Abmessungen)

Durchgehender Behang

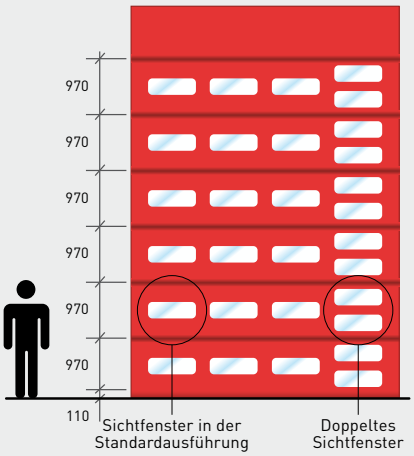

Fenster-position	PH max
7	6000
6	5710
5	4740
4	3770
3	2800
2	1830
1	

Zahl der Sichtfenster pro Sektion	PL			
	≤2250	≤3750	≤5000	≤6000
einfach oder doppelt	1	2	3	4

Hinweis 1: Nur die letzte Sektion oben kann unabhängig von der Zahl der Sektionen und der PH des Behangs nicht mit Fenstern ausgestattet werden

Hinweis 2: Bei PL < 1100 ist keine Sichtfensteranbringung möglich

Modularbehang

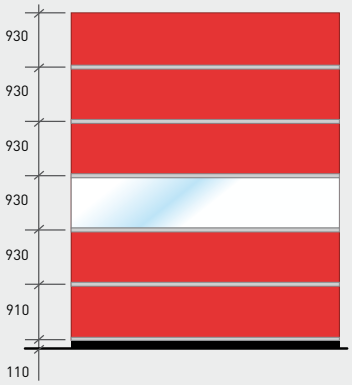

Position Sektionen	PH max
6	5000
5	4100
4	3200
3	2300
2	
1	

Maximale Zahl der optionalen Sektionen aus transparentem PVC (Position der Sektionen nach Wahl, siehe Schema)

PH ≤ 5000	max 6 PL ≤ 5000

Ditec Traffic C

Schnell, sicher und zuverlässig mit veränderbaren Gegengewichten und INVERTER*motion*
Ideal für mittelgroße und große Toröffnungen

Schnell, robust und zuverlässig unter den unterschiedlichsten Einsatzbedingungen

Ditec Traffic C ist ein robustes, zuverlässiges und sicheres Falttor, das für schnellen Zugang sorgt. Das Tor eignet sich für mittelgroße und große Toröffnungen und arbeitet reibungslos unter unterschiedlichsten Einsatzbedingungen, auch bei starkem Wind und unter besonderen Umständen wie in Räumen mit starkem Unterdruck.
Das Tor ist mit einem vollständig im Rahmen verdeckt liegend eingebauten Motor ausgestattet, der mit Minimallast arbeitet, was Energie spart und die Lebensdauer des Antriebs verlängert. Es verfügt über ein Ausgleichssystem mit veränderbaren Gegengewichten mit kraftvollen Zuggurten, das den sicheren, einfachen und zuverlässigen Betrieb garantiert.
Die eigens konzipierten Sicherheitslichtgitter werden an den vertikalen Führungen montiert und bieten einen weiteren Vorteil für die Zuverlässigkeit.

Flexible Motordrehzahl

Auf Anfrage kann Ditec Traffic C mit dem System INVERTER*motion* für die differenzierte Regelung von Geschwindigkeit, Beschleunigung und Abbremsung ausgerüstet werden. Die im System integrierten Soft-Start und Soft-Stopp-Funktionen reduzieren die Beanspruchung der mechanischen Teile und erhöhen die Zuverlässigkeit und Lebensdauer des Tors.

Sie bieten schnelle Zufahrt für den Fahrzeugverkehr sowie geringe Öffnungs- und Schließzeiten, die Innenraumtemperaturschwankungen auf ein Mindestmaß reduzieren.

Sichere und optisch ansprechend gestaltete flexible Behänge

Der flexible Behang des Tors ist in zahlreichen Ausführungen lieferbar. Zur Verfügung steht ein umfangreiches Angebot an Standardfarben, zu denen sich auch Sonderfarben auf Anfrage gesellen.
Der Behang eignet sich für den Einsatz bei starkem Wind und ist in mehreren Ausführungen, was den Widerstand gegen Windlast (statisch) betrifft, erhältlich (bis zu 120 km/h).

Gute Gründe, um sich für Ditec Traffic C zu entscheiden	Schnell, sicher und zuverlässig: für mittelgroße und große Toröffnungen	Eignet sich sowohl für gebäudeinterne Öffnungen als auch externe Zugangs-/ Zufahrtsbereiche	Hoher Widerstand gegen Windlast ohne Abstriche bei der Sicherheit	Geschwindigkeitsregelung mit dem optionalen System INVERTER*motion*

Abmessungen

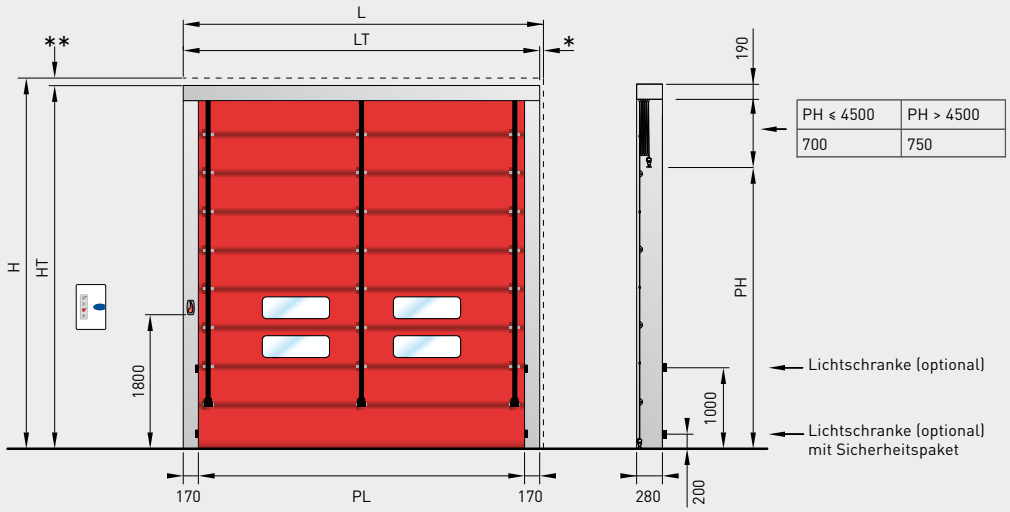

PH ≤ 4500	PH > 4500
700	750

Bei Montage in der lichten Maueröffnung berücksichtigen:
* = 20 mm
** = 50 mm

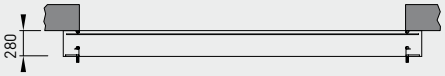

Torabmessungen

	Min	Max
PL	1500	6000
PH	2000	5500

Legende

L = Breite Maueröffnung *LT = Gesamtbreite Tor* *PL = lichte Durchfahrtsbreite*
H = Höhe Maueröffnung *HT = Gesamthöhe Tor* *PH = lichte Durchfahrtshöhe*

Eigenschaften flexibler Behang (max. Abmessungen)

Durchgehender Behang

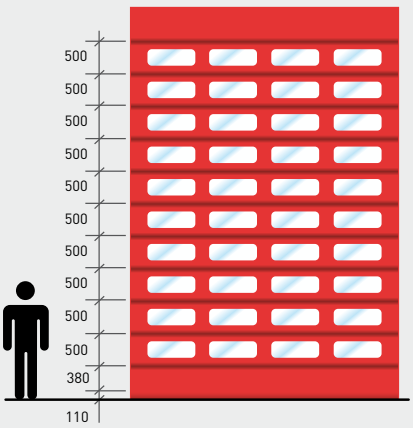

Fenster-position	PH max
12	5500
11	5000
10	4500
9	4000
8	3500
7	3000
6	2500
5	2000
4	
3	
2	
1	

Zahl der Sichtfenster pro Sektion	PL			
	≤2250	≤3750	≤5000	≤6000
Sichtfenster	1	2	3	4

Hinweis: Nur die erste Sektion unten und die letzte Sektion oben können unabhängig von der Zahl der Sektionen und der PH des Behangs nicht mit Sichtfenstern ausgestattet werden

Modularbehang

Position Sektionen	PH max
7	5500
6	4800
5	3900
4	3000
3	2100
2	
1	

Maximale Zahl der optionalen Sektionen aus transparentem PVC (Position der Sektionen nach Wahl, siehe Schema)

PH ≤ 4500	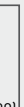 max 2 (PL ≤ 6000)	PH > 4500	max 1 (PL ≤ 6000)

Hinweis: Modulare Sektion aus transparentem PVC, kann mit Ausnahme der obersten Sektion überall positioniert werden

Ditec Traffic CM

Zuverlässig und sicher, mit modularen Gegengewichten und halbautomatischem Notöffnungssystem
Unermüdlich – für große Toröffnungen

Robust und zuverlässig für große Durchfahrtslichte

Das Tor Ditec Traffic CM ist eine robuste, zuverlässige und sichere Lösung, die sich für große Toröffnungen eignet. Es ist die optimale Lösung für externe Einfahrtsbereiche mit starkem Wind und für besondere Bedingungen wie bei Räumen mit starkem Unterdruck.

Das Tor weist eine integrierte Konstruktion auf, in der der Motor, das Ausgleichssystem mit Gegengewichten sowie die Überwachungs- und Sicherheitseinrichtungen und eine halbautomatische Vorrichtung für die schnelle Öffnung untergebracht sind. Das Ausgleichssystem mit Gegengewichten gewährleistet hohe Betriebs- und Sicherheitsstandards. Die im Rahmen untergebrachten Sensoren mit Fotozelle und die spezielle Unterkante garantieren zudem maximale Betriebssicherheit.

Flexibler Antrieb

Ditec Traffic CM ist mit einem Motor ausgestattet, der mit Minimallast arbeitet, was Energie spart und die Lebensdauer des Antriebs verlängert.

Je nach Abmessungen wird das Tor mit 1 oder 2 Motoren geliefert.

Sichere flexible Behänge

Die Auf-/Ab-Bewegung des Behangs erfolgt mittels Hubgurten, die die verschiedenen Sektionen im oberen Bereich des Tors heben und progressiv falten.

Die transparenten Sichtfenster sorgen für bessere Sichtbarkeit und höhere Sicherheit für die Personen, die das Tor passieren oder in dessen Nähe arbeiten.

Gute Gründe, um sich für Ditec Traffic CM zu entscheiden	Schneller, sicherer und zuverlässiger Zugang für große Toröffnungen	Eignet sich sowohl für gebäudeinterne Öffnungen als auch externe Zugangs-/ Zufahrtsbereiche	Eignet sich für den Einsatz unter besonderen Bedingungen wie bei starkem Wind oder starkem Unterdruck	Zuverlässiger Betrieb unter allen Bedingungen, auch bei Wind

Abmessungen

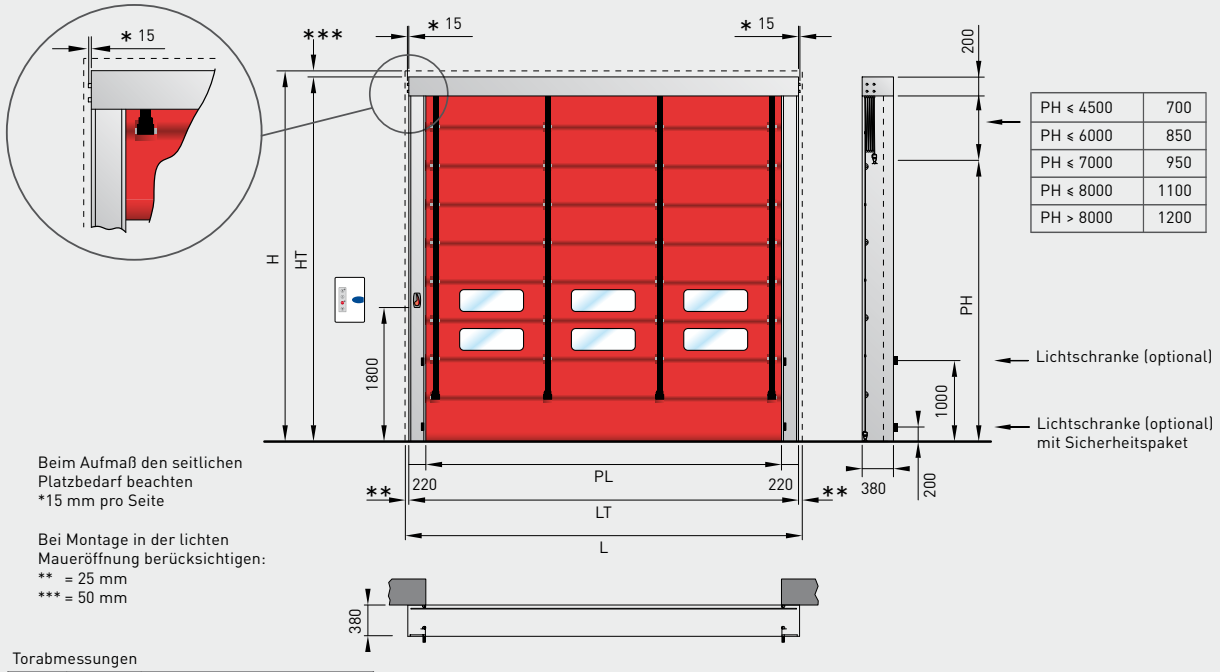

PH ≤ 4500	700
PH ≤ 6000	850
PH ≤ 7000	950
PH ≤ 8000	1100
PH > 8000	1200

Beim Aufmaß den seitlichen Platzbedarf beachten
*15 mm pro Seite

Bei Montage in der lichten Maueröffnung berücksichtigen:
** = 25 mm
*** = 50 mm

Torabmessungen

	Min	Max
PL	1800	11000
PH	2710	7000 (8500, PL max 9000)

Legende

L = Breite Maueröffnung
H = Höhe Maueröffnung
LT = Gesamtbreite Tor
HT = Gesamthöhe Tor
PL = lichte Durchfahrtsbreite
PH = lichte Durchfahrtshöhe

Eigenschaften flexibler Behang (max. Abmessungen)

Behang bis PH 6000 (PL max. 11000)

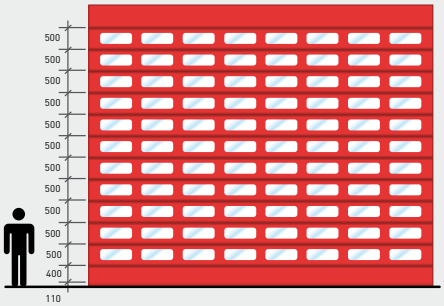

Position Sektionen	PH max
13	6000
12	5500
11	5000
10	4000
9	3500
8	3100
7	
6	
5	
4	
3	
2	
1	

PL	≤2250	≤3750	≤5000	≤6250	≤7500	≤8500	≤9000	≤11000
Fenster	1	2	3	4	5	6	7	8

Behang von PH > 6000 bis PH 7000 (PL max. 11000)

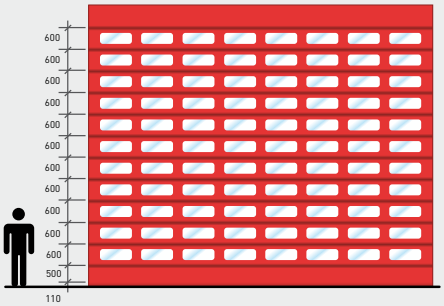

Position Sektionen	PH max
13	7000
12	6500
11	
10	
9	
8	
7	
6	
5	
4	
3	
2	
1	

PL	≤2250	≤3750	≤5000	≤6250	≤7500	≤8500	≤9000	≤11000
Fenster	1	2	3	4	5	6	7	8

Behang von PH > 7000 bis PH 8500 (PL max. 9000)

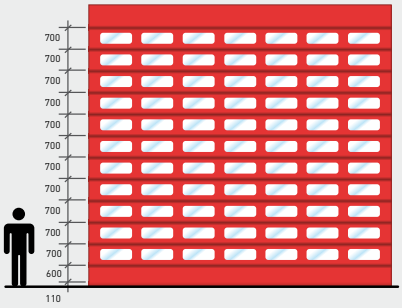

Position Sektionen	PH max
13	8500
12	7500
11	
10	
9	
8	
7	
6	
5	
4	
3	
2	
1	

PL	≤2250	≤3750	≤5000	≤6250	≤7500	≤8500	≤9000
Fenster	1	2	3	4	5	6	7

Hinweis 1: Keine Fenster in der obersten und untersten Sektion

Hinweis 2: Die Höhenmaße verstehen sich als Richtwerte

Ditec Energy

Kompakt, einfach und zuverlässig
Sicher mit schlichter, rationeller Linienführung

Einfach, praktisch und zuverlässig

Ditec Energy eignet sich für mittelgroße und große Toröffnungen und Eingangsbereiche und arbeitet einfach und zuverlässig. Die robuste, kompakte Tragekonstruktion sorgt zusammen mit dem Motor und geprüften Hightech-Komponenten für kompromisslose Qualität. Dank der geringen Abmessungen kann das Tor auch bei beengten Platzverhältnissen montiert werden. Seine Zuverlässigkeit garantiert den reibungslosen Betrieb unter unterschiedlichsten Bedingungen, auch bei Wind oder in Räumen mit starkem Unterdruck.

Regelbarer Motor, um allen Einsatzbedürfnissen gerecht zu werden

Der Aufsteckmotor ist mit einer manuellen Vorrichtung für die Notöffnung ausgestattet. Eine praktische Handkurbel (optional) kann auf Sichthöhe (mittelgroße Person) montiert werden.
Der Aufsteckantrieb wird standardmäßig links montiert, kann optional jedoch auch rechts angebracht werden. Auf Anfrage kann der Motor mit dem System INVERTER*motion* ausgerüstet werden.
Die Polyesterhebegurte bieten hohe Verschleiß- und Zugfestigkeit und erlauben den Motorbetrieb unter optimaler Last.

Sicherheit und optischer Wert auch dank der flexiblen Behänge

Die Sicherheit wird auch dank der Sicherheitslichtgitter garantiert. Diese wurden eigens für die Montage an den vertikalen Führungen konzipiert, schützen das Tor auf der ganzen Höhe (bis 2,5 m) und sorgen für die berührungslose Erfassung von Personen, Fahrzeugen und Gegenständen im Durchgangs-/Durchfahrtsbereich.

Gute Gründe, um sich für Ditec Energy zu entscheiden	Zufahrt/Zugang schnell, einfach, sicher und zuverlässig für mittelgroße und große Toröffnungen	Eignet sich sowohl für gebäudeinterne Öffnungen als auch externe Zugangs-/ Zufahrtsbereiche	Eignet sich für den Einsatz unter besonderen Bedingungen wie bei starkem Wind oder starkem Unterdruck	Durchgehende oder modulare flexible Behänge

Abmessungen

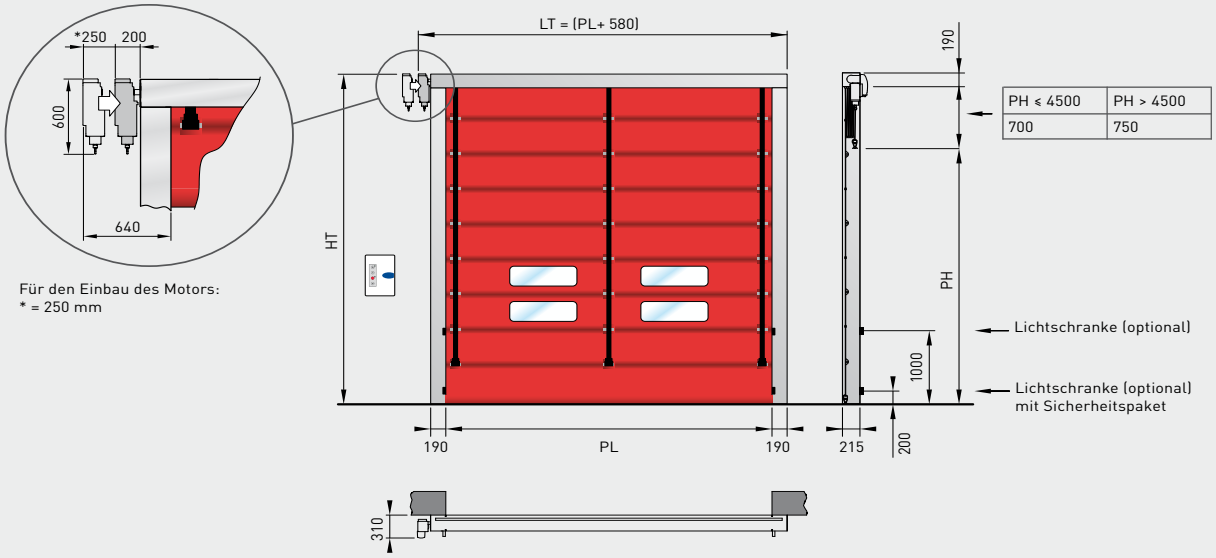

Torabmessungen

	Min	Max
PL	900	6000
PH	2000	5500

Legende

LT = Gesamtbreite Tor
HT = Gesamthöhe Tor
PL = lichte Durchfahrtsbreite
PH = lichte Durchfahrtshöhe

Eigenschaften flexibler Behang (max. Abmessungen)

Durchgehender Behang

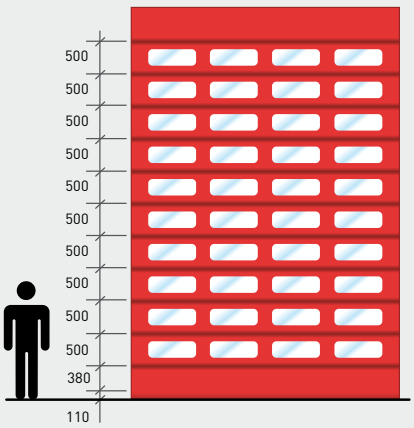

Fenster-position	PH max
12	5500
11	5000
10	4500
9	4000
8	3500
7	3000
6	2500
5	2000
4	
3	
2	
1	

Zahl der Sichtfenster pro Sektion	PL			
	≤2250	≤3750	≤5000	≤6000
Sichtfenster	1	2	3	4

Hinweis 1: Nur die erste Sektion unten und die letzte Sektion oben können unabhängig von der Zahl der Sektionen und der PH des Behangs nicht mit Sichtfenstern ausgestattet werden

Hinweis 2: Bei PL < 1100 ist keine Sichtfensteranbringung möglich

Modularbehang

Position Sektionen	PH max
7	5500
6	4800
5	3900
4	3000
3	2100
2	
1	

Maximale Zahl der optionalen Sektionen aus transparentem PVC (Position der Sektionen nach Wahl, siehe Schema)

Hinweis: Modulare Sektion aus transparentem PVC, kann mit Ausnahme der obersten Sektion überall positioniert werden

Ditec Flap

Solide, sichere Tür, die vor allem einfach und schnell einzubauen ist
Ideal für kleinere Durchfahrten

Einfach, praktisch und zuverlässig

Ditec Flap ist eine Industrie-Pendeltür mit absolut robuster Struktur, die Energie spart und einen schnellen Verkehrsfluss garantiert. Sie steht in der manuellen oder halb-/vollautomatischen Ausführung mit pneumatischer und elektropneumatischer Öffnung zur Verfügung.

Robuste und zuverlässige Struktur

Der Grundrahmen besteht aus einer robusten Metallstruktur aus elektrolytisch verzinktem Stahl oder Edelstahl, der aus einem speziellen pressgebogenen Formprofil hergestellt wird, um höchste mechanische Festigkeit und Elastizität zu gewährleisten. Die Schließmechanismen bestehen aus einem verstellbaren System mit Torsionsfeder sowie den zugehörigen elektrolytisch verzinkten Befestigungsplatten. Die unteren Flügelhalter sind kugelgelagert.
Es stehen verschiedene flexible Türbehänge zur Verfügung, sowohl in der transparenten und selbstverlöschenden Ausführung (DIN 4102), als auch aus farbigem PVC und abriebfestem Gummi. Die Befestigungspunkte am Rahmen sind ausreichend verstärkt.

Vielseitig in 3 Versionen

Standard: mit manueller Öffnung durch Aufstoßen und Schließung durch Federkraft.
Automatic: mit zwei pneumatischen Zylindern, die durch einen Fernbefehl die Flügelöffnung in einer Richtung aktivieren. Die Schließung erfolgt danach mit Hilfe der Feder.
Als Option steht auch ein System mit Zweifachwirkung zur konstanten, perimetrischen Systemsteuerung zur Verfügung, wobei Öffnung, Schließung und die daueroffene Stellung immer pneumatisch gesteuert werden.
Contact: halbautomatische Version. Der Hubzylinder an den Flügeln öffnet das Tor durch einen Druck auf den Behang. Die Öffnung erfolgt in beide Richtungen, die Schließung durch Federkraft.

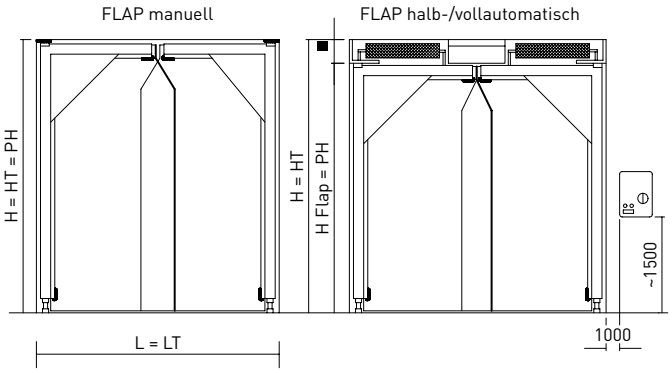

LEGENDE	
L	Einbaubreite
H	Einbauhöhe
H Flap	Höhe Flap
LT	Gesamtbreite Tor
HT	Gesamthöhe Tor
PH	Durchfahrtshöhe

ZYLINDER	HD
Contact Ø 50 / Ø 63	140
Contact Ø 80	180
Automatic AM - AMD - AMP Ø 50 / Ø 63	140
Automatic AM - AMD - AMP Ø 80 / Ø 100	180
Automatic AB Ø 63 / Ø 100	120

Ditec Strip

Streifenvorhänge
Leichter Verkehrsfluss bei guten Lichtverhältnissen

Höchste Betriebsflexibilität

Ditec Strip ist die einfache Lösung aus transparentem PVC zur Abtrennung kleiner und großer Räume. Der PVC-Streifenvorhang ist die einfache und wirtschaftliche Lösung zur praktischen Abtrennung von Betriebsbereichen, der die Lichtverhältnisse verbessert und einen schnellen Verkehrsfluss erlaubt. Die Streifen öffnen sich nur in der Breite des Fahrzeugs bzw. der Ladung. Dadurch werden auch bei starkem Durchgangsverkehr die Temperaturverluste auf ein Minimum reduziert. Ditec Strip passt sich aufgrund seiner besonderen Anwendungsflexibilität jeder Einsatzsituation an. Er ist in der festen und verschiebbaren Ausführung erhältlich.

Schnelleinhängesystem

Der spezielle RAPID-Anschluss mit Schnelleinhängesystem sorgt für eine kinderleichte Montage. Außerdem lassen sich die Streifen ebenso schnell wieder aushängen. Wird der Vorhang über längere Zeit nicht gebraucht, können die Streifen an den Seiten übereinanderliegend „geparkt" werden.

Wichtigste technische Eigenschaften

- RAPID-Anschluss aus einem modularem Metallprofil aus elektrolytisch verzinktem Stahl oder Edelstahl AISI 304, der ein einfaches Ein- und Aushängen der einzelnen Streifen gewährleistet. Dieses System ermöglicht eine schnelle Änderung der Zusammenstellung im Bedarfsfall und die seitliche Unterbringung der Streifen während eines möglichen Nichtgebrauchs
- Flache Halterungen zur Befestigung des RAPID-Anschlusses unter dem Türsturz oder Befestigungswinkel für die Montage vor dem Sturz lösen auch die schwierigsten Anwendungsprobleme.
- Einfache und doppelte Profilschienen aus elektrolytisch verzinktem Stahl mit flachen Halterungen oder Montagewinkeln.
- Ergänzungszubehör.

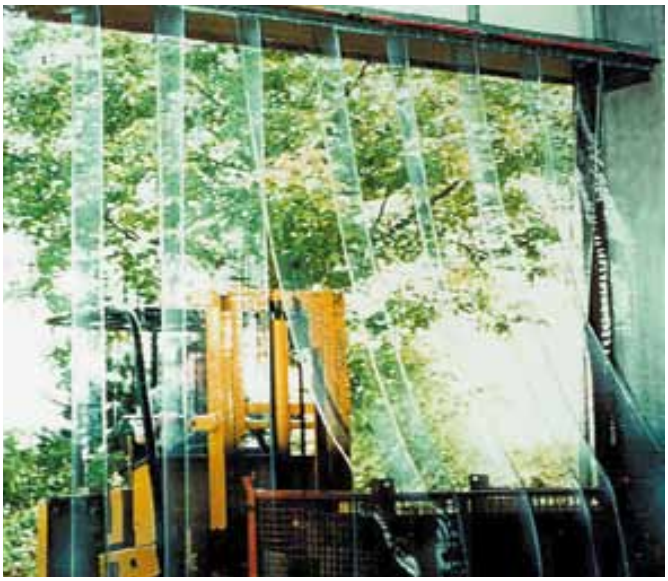

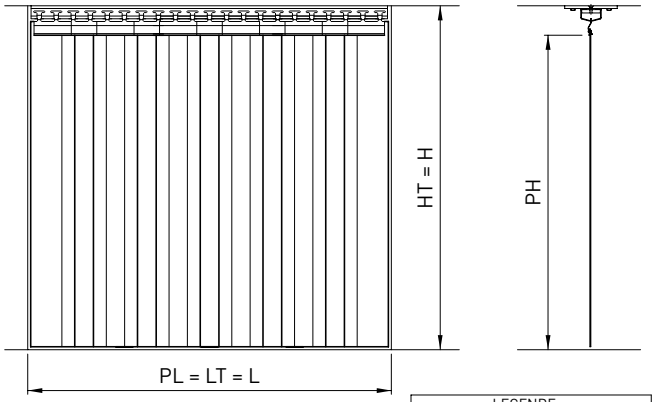

LEGENDE	
L	Einbaubreite
H	Einbauhöhe
LT	Gesamtbreite
HT	Gesamthöhe
PL	Durchfahrtsbreite
PH	Durchfahrtshöhe

Ausrüstungen und Zubehör

Jede Komponente wurde für maximale Leistungen des Tors konzipiert, konstruiert und geprüft. Diese flexiblen Automatiktore überraschen nicht nur aufgrund ihrer Rationalität und Zuverlässigkeit, sondern auch wegen des Zubehörs, das sie zu einzigartigen Produkten macht, die in ihrer Kategorie ihresgleichen suchen

Beschreibung	Sector Reset	Smart Reset	Sector Plus	Smart Plus	Traffic C	Traffic CM	Energy
SICHERHEIT							
Passive Leiste	■	■	■	■	■	■	■
Elektromechanische Sensorleiste			■	■	■	■	■
Sicherheitsleiste mit Selbsttest SOF, TÜV-Zulassung			■	■	■	■	■
IR-Sicherheitslichtgitter	■	■	■		■	■	■
Elektroniksystem SLE – Safety Linear Encoder	■	■					
Antriebe und Sensorleiste pneumatisch (PL 5000 x PH 5000)			■				
METALLKONSTRUKTION							
Komplett verdrahtet, einschließlich Sicherheitseinrichtungen	■	■	■	■	■	■	■
Abdeckung aus verzinktem Stahl			■				
Abdeckung aus rostfreiem Stahl AISI 304			■				
Säulenabdeckung aus verzinktem Stahl		■					
Säulenabdeckung aus rostfreiem Stahl AISI 304		■					
Abdeckung oberseitiges Antriebsgehäuse aus verzinktem Stahl		■		■	■		
Abdeckung unterseitiges Antriebsgehäuse aus rostfreiem Stahl AISI 304		■		■			
Abdeckung Antriebsgehäuse aus verzinktem Stahl					■		
Motorabdeckung aus verzinktem Stahl		■		■			■
Motorabdeckung aus rostfreiem Stahl AISI 304		■		■			
Metallkonstruktion aus rostfreiem Stahl AISI 304	■	■	■	■			
Metallkonstruktion mit Epoxidlackierung in Standardfarben	■	■	■	■	■	■	■
Metallkonstruktion mit Epoxidlackierung in Sonderfarben	■	■	■	■	■	■	■
MOTOR							
Öffnungs-/Schließgeschwindigkeit ≤ 0,7 m/s						■	■
Öffnungs-/Schließgeschwindigkeit ≤ 0,8 m/s		■		■			
Öffnungs-/Schließgeschwindigkeit ≤ 1,0 m/s	■		■				
Öffnungs-/Schließgeschwindigkeit ≤ 1,0 m/s (≤ 4500 x PH 4600) – 0,7 m/s (> 4500 x PH 4600)					■		
INVERTER*motion*: Öffnung ≤ 1,0 m/s – Schließung 0,4 bis 0,8 m/s Energy: PL 3000 x PH 4500 und PL 4000 x PH 3100							■
INVERTER*motion*: Öffnung ≤ 1,5 m/s – Schließung 0,4 bis 0,8 m/s Smart: PL 4000 x PH 4600 mit durchgehendem und modularem Behang mit max. 2 PVC-Sektionen		■	■	■			
INVERTER*motion*: Öffnung ≤ 1,3 m/s – Schließung 0,4 bis 0,8 m/s					■		
INVERTER*motion*: Öffnung ≤ 2 m/s – Schließung ≤ 0,8 m/s	■						
Motor mit spezieller Korrosionsschutzbehandlung und Mikroendschalter IP65 (ohne INVERTER*motion*)					■		
Halbautomatische Notöffnung	■		■		■	■	
Not-Aus-Vorrichtung über Handkurbel, auf Sichthöhe		■		■			■
Sonderposition auf der rechten Seite		■		■			■

Beschreibung	Sector Reset	Smart Reset	Sector Plus	Smart Plus	Traffic C	Traffic CM	Energy
FLEXIBLER BEHANG							
Standardsichtfenster aus transparentem PVC, 980 x H 300, für durchgehenden Behang	■	■	■	■	■	■	■
Sichtfenster "Super" aus transparentem PVC, 920 x H 1600 (isolierter Behang ausgeschlossen)	■	■					
Sichtfenster aus feinem Mikronetz	■	■	■	■	■	■	■
Doppeltes Sichtfenster aus transparentem PVC, 980 x H 300, für durchgehenden Behang			■	■			
Durchgehender Behang zu 900 g/m², Dicke ca. 0,7 mm	■	■	■	■	■	■	■
Behang mit modularen Sektionen zu 900 g/m², Dicke ca. 0,7 mm (Sector und Smart: PH max. 5000)			■	■	■		■
Modularsektion aus transparentem PVC			■	■	■		■
Durchgehender Behang aus reißfestem Polyester zu 1200 g/m², Dicke ca. 1 mm, in den Farben Blau und Grau	■	■	■	■			
Isolierter Behang U-Wert 4,0 W/m2K, Dicke ca. 3,5 mm, in den Farben Blau und Grau	■	■					
Öko-Weiß RAL 9016 für Polyesterbehang – für Lebensmittelbereiche	■	■					
Aufpreis für Ausführung mit viertem Verstärkungsstreifen	■	■					
Sonderfarbe für Polyesterrollbehang (nach Bestätigung)	■	■	■	■	■	■	■
ZUBEHÖR							
Induktionsschleife	■	■	■	■	■	■	■
Bewegungsmelder	■	■	■	■	■	■	■
433-MHz-Sender und Empfänger	■	■	■	■	■	■	■
Lichtschranken	■	■	■	■	■	■	■
Tasten	■	■	■	■	■	■	■
Schleusenvorrichtung	■	■	■	■	■	■	■
Ampelanlagen, rotes und grünes Licht	■	■	■	■	■	■	■
Notvorrichtungen: zusätzliches Entriegelungssystem	■		■		■		
Notvorrichtungen, automatisches Antipaniksystem für Ausführungen ohne INVERTER*motion* (nur für Traffic C und Traffic CM: PH > 4000 mm)	■		■		■	■	
Notvorrichtungen: UPS nur mit INVERTER*motion* (nur für Smart: PL max. 4000 x PH 4600, durchgehender Behang)	■	■	■	■	■		■
Betriebszählersatz	■	■	■	■	■	■	■
Schutzabdeckung, Gelb RAL 1023	■	■	■	■	■	■	■
Heizsystem für Installationen ≤ -20°C		■	■	■			■

LEGENDE: ■ Optional ■ Standardlieferumfang

Behänge – erhältliche Standardfarben

Rot	Dunkelblau	Orange	Grau	Gelb	Grün	Cremeweiß	Weiß	Mittelblau	Schwarz
ähnlich RAL 3000	ähnlich RAL 5010	ähnlich RAL 2004	ähnlich RAL 7038	ähnlich RAL 1021	ähnlich RAL 6026	ähnlich RAL 1014	ähnlich RAL 9010	ähnlich RAL 5012	ähnlich RAL 9005

WEITERE FARBEN AUF ANFRAGE

Bei der Realisierung der Anlage nur Zubehör und Sicherheitsvorrichtungen von Ditec verwenden.
DITEC-Antriebe sind CE-gekennzeichnet und wurden gemäß den Sicherheitsanforderungen der Maschinenrichtlinie (2006/42/EG), der Richtlinie über die elektromagnetische Verträglichkeit (2004/108/EG), der Niederspannungsrichtlinie (2006/95/EG) sowie anderen Richtlinien, einschlägigen Normen für Produkte und besondere Situationen konstruiert und gebaut.
Das Unternehmen behält sich das Recht vor, Änderungen zur Verbesserung der Produkte vorzunehmen.
Aus diesem Grund sind die in diesem Katalog angegebenen technischen Daten unverbindlich.
Die im vorliegenden Informationsmaterial wiedergegebenen Bilder wurden mit freundlicher Genehmigung der betroffenen Einrichtungen oder in öffentlichen Bereichen aufgenommen.
Weitere Informationen sind in den technischen Anleitungen zu finden unter: **www.ditecentrematic.com**

Ditec
ENTREMATIC

ICIM
ISO 9001
Cert. n. 0957

Entrematic
Via Mons. Banfi, 3 ▪ 21042 Caronno P.lla (VA) ▪ Italy
Tel +39 02 963911 ▪ Fax: +39 02 9650314
ditec@entrematic.com
www.ditecentrematic.com ▪ www.entrematic.com

Cod. A200D - 05/2013
Schnelllauftore
gdp milano 136065

Ditec ist in folgenden Ländern präsent: Belgien, Frankreich, Deutschland, Portugal, Spanien, Schweden, Schweiz, Türkei, Lateinamerika, USA, Kanada und China.
Für Adressen und Kontakte siehe www.ditecentrematic.com